Trend 80BKOX/ 100BKOX/ 120BKOX/ 150BKOX/ 200BKOX

TREND 80-200 BKOX (okrúhly design)

Stacionárny nepriamovýhrevný ohrievač vody s hornými vývodmi
– objem 80/100/120/150/200 litrov

- Ohrev vody s trubkovým tepelným výmenníkom určený pre umiestnenie pod závesný kotol s hornými vývodmi resp. vedľa závesného kotla s dolnými vývodmi teplovodného výmenníka pre jednoduchšie prepojenie.
- Zapojenie na plný tlak vody (do 0,6 MPa).
- Možnosť napojenia na vonkajší otočný termostat v rozsahu 0 - 75°C.
- Externý ukazovateľ teploty.
- Nádoba smaltovaná vysoko odolným zirkónovým náterom so špeciálnou receptúrou odolným voči poškodeniu.
- ECO polyuretánová izolácia s nízkym koeficientom tepelnej vodivosti zaručuje menšie tepelné straty ako sú európske štandardy.
- Tlakový poistný ventil
- Aretačné nôžky pre optimálne usadenie.
- Záruka 2+3 roky na nádobu ohrievača.*
- Pripojenie cirkulácie.

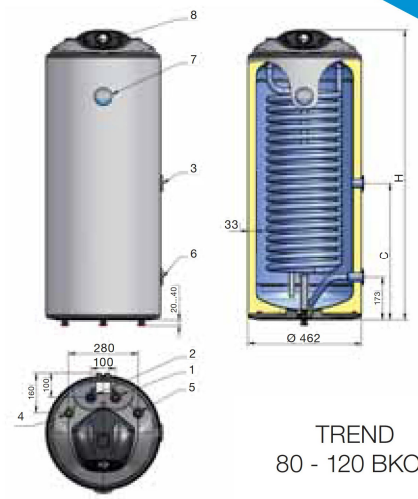

TREND
80 - 120 BKOX

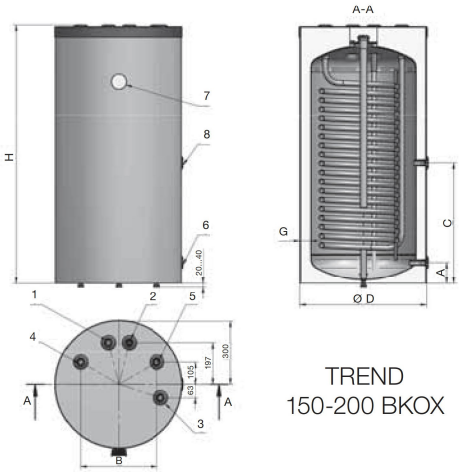

TREND
150-200 BKOX

Model	MJ	TREND 80 BKOX	TREND 100 BKOX	TREND 120 BKOX	TREND 150 BKOX	TREND 200 BKOX
Objednávkový kód		**100063**	**100064**	**100065**	**101405**	**101406**
Objem	l	80	100	120	150	200
Energetická trieda		B	B	B	B	C
Tlak	MPa	0,6	0,6	0,6	0,6	0,6
Povrchová plocha výmenníka tepla	m^2	0,74	1,03	1,32	1,22	1,68
Vnútorný objem výmenníka tepla	l	3,57	5	6,39	5,89	8,12
Výkon výmenníka tepla	kW	14,8	17	23	21,8	29
Maximálny tlak vo výmenníku tepla	MPa	1	1	1	0,6	0,6
Maximálna teplota výmenníka tepla	°C	95	95	95	85	85
Tepelná strata	W	45,3	47,8	51,1	53	60
Hmotnosť nádrže	kg	36,5	44,5	52	66	78
PRIPÁJANIE						
1 Výpusť teplej vody	[G"]	3/4"	3/4"	3/4"	3/4"	3/4"
2 Vstup studenej vody	[G"]	3/4"	3/4"	3/4"	3/4"	3/4"
3 Cirkulácia	[G"]	3/4"	3/4"	3/4"	3/4"	3/4"
4 Vstup do výmenníka	[G"]	3/4"	3/4"	3/4"	3/4"	3/4"
5 Výpusť z výmenníka	[G"]	3/4"	3/4"	3/4"	3/4"	3/4"
6 Výpusť	[G"]	3/4"	3/4"	3/4"	1/2"	1/2"
7 Ukazovateľ teploty	[G"]	áno	áno	áno	áno	áno
8 Nátrubok pre objímku senzora	[G"]	áno	áno	áno	1/2"	1/2"
ROZMERY						
A	mm	173	173	173	100	100
B	mm	280	280	280	364	364
C	mm	555	470	385	560	570
D (priemer)	mm	462	462	462	600	600
G	mm	33	33	33	50	50
H (výška)	mm	835	1005	1170	980	1220

* Dodržaním záručných podmienok Q-terma sa spĺňajú podmienky pre predĺženie záručnej doby na nádobu ohrievača